LARPLÁSTICOS

HEAVY PALLET DE PLÁSTICO
SUPERFÍCIE VAZADA - 1.0 x 1.2m

O **Heavy Pallet de Plástico – Superfície Vazada** é fabricado em Polietileno de Alta Densidade (PEAD) ou Polipropileno (PP), garantindo alta qualidade, resistência e durabilidade. Em média, tem vida útil de 10 anos.

Trançado para suportar grandes cargas, leve e atóxico, o Heavy Pallet de Plástico – Superfície Vazada é de fácil armazenagem e conta com proteção contra raios ultravioleta. Tem capacidade estática para até 8 mil kg, capacidade dinâmica para até 2,5 mil Kg e capacidade no rack até 1,2 mil Kg (quando fabricado com matéria prima virgem).

É leve, atóxico, de fácil higienização e resistente à ácidos, gorduras, solventes e odores. Pode ser utilizado em áreas úmidas e câmaras frias e é indicado para indústria alimentícia, distribuidores de água, refrigerantes, cervejarias e laboratórios farmacêuticos e de cosméticos.

São utilizados como revestimento (pavimentos) para forrar ambientes e evitar o contato direto com o solo.

MODELO	DESCRIÇÃO	LARGURA:	ALTURA:	COMPRIMENTO:	PESO:
HEAVY PALLET VAZADO	Heavy Pallet De Plástico Superfície Vazada - 1.0 x 1.2m	1000MM	160MM	1200MM	20KG
MATERIAL:	Polietileno De Alta Densidade (PEAD) ou Polipropileno (PP)	CORES:	+ VIRGEM	CAPACIDADE:	Estática: Até 8000Kg Dinâmica: Até 2500Kg No Rack: Até 1200Kg (material virgem)

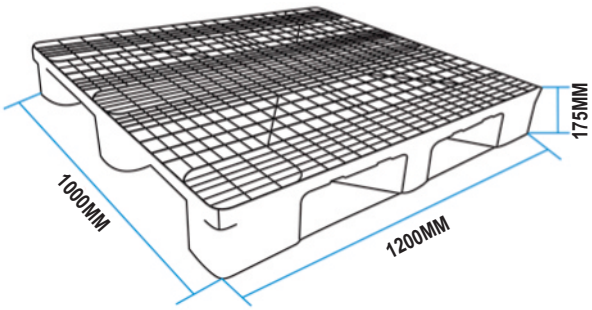

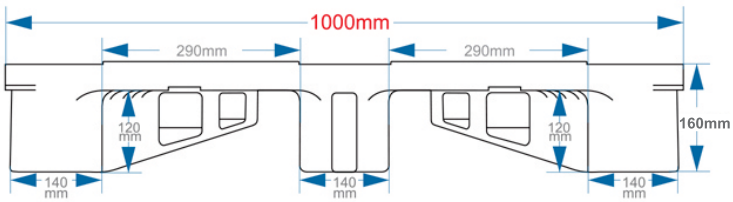

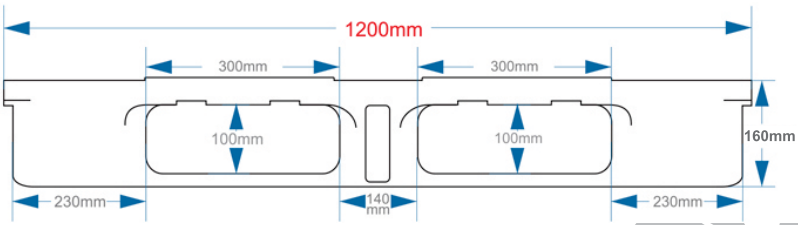

DIFERENCIAIS

- Fabricados em PEAD ou PP, em máquinas de alta tecnologia;
- Possuem uma vida útil de 10 anos em média;
- Proteção contra raios UV;
- Fácil higienização;
- Leve e atóxico.

UTILIZAÇÕES

- Manipulação segura de alimentos e bebidas;
- Carrinhos hidráulicos, empilhadeiras e porta pallet;
- Movimentação e armazenagem de cosméticos, produtos laboratoriais e farmacêuticos;
- Áreas úmidas e câmaras frias;
- Logística reversa.

WWW.LARPLASTICOS.COM.BR | CONTATO@LARPLASTICOS.COM.BR
ROD. DOM PEDRO I, KM 73 - MATO DENTRO, ATIBAIA - SP
11 4416-6868 | 11 4416-7980