LARPLÁSTICOS

CESTO DE LIXO 60 LITROS REDONDO

O **Cesto de Lixo 60 Litros Redondo** da Lar Plásticos é fabricado sob o mais alto padrão de qualidade de injeção, o que lhe garante resistência e durabilidade. Possui alças ergonômicas e excelente acabamento.

São facilmente empilháveis, o que facilita o estoque e o transporte do produto sem prejudicar o seu formato.

Produzido sob as mais rigorosas normas da Agência Nacional de Vigilância Sanitária (ANVISA), o **Cesto de Lixo 60 Litros Redondo** é indicado para diversos segmentos do mercado e também para uso doméstico.

O **Cesto de Lixo 60 Litros Redondo** é disponibilizado nas cores verde, azul, amarelo, vermelho, marrom, cinza, preto, laranja e branco.

MODELO	DESCRIÇÃO	LARGURA: (DE UMA ALÇA A OUTRA)	ALTURA:	COMPRIMENTO: (DIÂMETRO DA TAMPA)	PESO:
CESTO-60L-RED	Cesto de Lixo 60 Litros Redondo Com Tampa	480mm	620mm	455mm	1,6KG
MATERIAL:	Polietileno De Alta Densidade (PEAD) ou Polipropileno (PP)	CORES:			

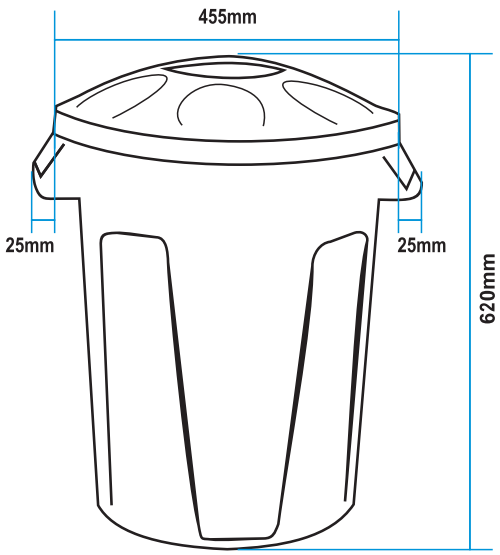

DIFERENCIAIS

- Podem ser fabricados em PEAD ou em PP, injetados em máquinas com alto padrão de tecnologia.
- Podem ser empilhados, reduzindo o volume de armazenamento e facilitando a movimentação.

UTILIZAÇÕES

- Clubes, academias, escolas e universidades;
- Restaurantes, lanchonetes, cozinhas industriais;
- Shoppings e estabelecimentos comerciais;
- Farmácias, postos de saúde e hospitais;
- Ideal para uso doméstico.

WWW.LARPLASTICOS.COM.BR | CONTATO@LARPLASTICOS.COM.BR
ROD. DOM PEDRO I, KM 73 - MATO DENTRO, ATIBAIA - SP
11 4416-6868 | 11 4416-7980