LARPLÁSTICOS

PALLET DE CONTENÇÃO
02 Tambores - 255L

Os **Pallets de Contenção – 2 Tambores – 255L** são fabricados em Polietileno de Média ou Alta Densidade (PEMD ou PEAD) pelo processo de rotomoldagem sem soldas ou emendas e utilizados para conter substâncias líquidas provenientes de vazamentos no processo de movimentação e armazenagem de tambores, galões e outros recipientes. De estrutura leve, podem ser facilmente manipulados com empilhadeiras e paleteiras.

Também chamados de Diques de Contenção ou Bacias de Contenção, são produzidos em material de alta qualidade e resistência, o que lhes garante longa vida útil e excelente custo-benefício, uma vez que o líquido derramado fica armazenado no compartimento inferior do pallet, podendo ser reutilizado. São disponibilizados nas cores amarelo, laranja ou cinza, com gradil na cor preta.

Possuem capacidade de contenção de até 255L e são de fácil higienização, resistentes à ação de agentes químicos e indicados para indústrias automotivas, alimentícias e farmacêuticas, além de distribuidoras de combustíveis e indústrias químicas, agrícolas e ambientais.

MODELO	DESCRIÇÃO	LARGURA:	ALTURA:	COMPRIMENTO:	PESO:
P-CONT-LAR - 2T	Pallet De Contenção - 02 Tambores Capacidade: 255L	680MM	450MM	1340MM	26KG
MATERIAL:	Polietileno De Média ou Alta Densidade (PEMD ou PEAD)	CORES:		CAPACIDADE:	Carga: 600KG Contenção: 255L

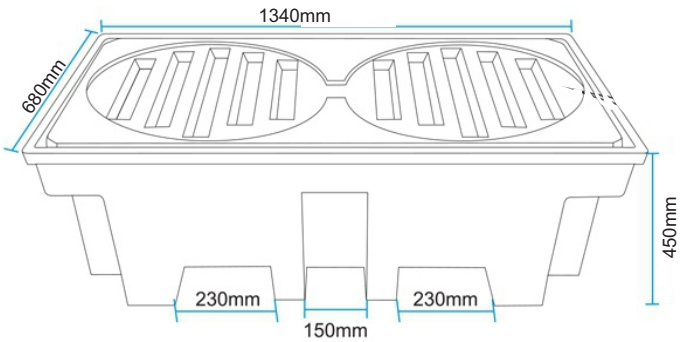

DIFERENCIAIS

- Fabricados em PEMD ou PEAD;
- Não possuem soldas nem emendas, maior durabilidade e alta contenção;
- Longa vida útil, excelente custo benefício;
- Resistentes à ação de agentes químicos;
- Fácil higienização.

UTILIZAÇÕES

- Industrias automotivas, alimentícias e farmacêuticas;
- Indústrias químicas, agrícolas e ambientais;
- Distribuidoras de combustíveis, etc.

WWW.LARPLASTICOS.COM.BR | CONTATO@LARPLASTICOS.COM.BR
ROD. DOM PEDRO I, KM 73 - MATO DENTRO, ATIBAIA - SP
11 4416-6868 | 11 4416-7980