LARPLÁSTICOS

LIXEIRA PAPELEIRA 50L
Com Poste

SUPORTE METÁLICO

OU

SUPORTE PLÁSTICO

** Contém placa 'Apaga Cigarros' em aço galvanizado.*
** Adesivos vendidos separadamente.*

As **Lixeiras Papeleiras Com Poste 50L** são fabricadas em Polietileno de Alta Densidade (PEAD) ou Polipropileno (PP) e aço inox galvanizado (poste), com alto padrão de tecnologia e qualidade e de acordo com as principais normas vigentes da Agência Nacional de Vigilância Sanitária (ANVISA).

Resistentes ao impacto, aos raios ultravioletas e às repetidas lavagens a que são submetidas, as Lixeiras Papeleiras Com Poste 50L são de fácil instalação e possuem sistema de fechadura e chave para manter a lixeira fixa. Desta forma, a tampa da lixeira permanece fixa no local instalado, permitindo a fácil remoção do seu corpo.

São fabricadas nas cores verde, azul, vermelho, amarelo, cinza, laranja, preta, branca e marrom. De fácil higienização, dispensa o uso de sacos de lixo e seu material garante segurança, durabilidade e o melhor custo-benefício do mercado. São indicadas para coleta urbana e seletiva, resíduos industriais e hospitalares e indicadas para empresas de coleta, shoppings, condomínios e demais estabelecimentos comerciais e industriais.

Obs: *Na coleta urbana, as lixeiras serão fixadas no poste de energia com o suporte e será necessária a utilização de uma cinta metálica. Quando forem fixadas em paredes, o suporte será necessário para que a tampa possa ser aberta corretamente.*

MODELO	DESCRIÇÃO	LARGURA:	ALTURA:	COMPRIMENTO:	PESO:
PAP-LAR 50L	Papeleira 50L - Com Poste	380MM	1400MM	440MM	6,120KG
MATERIAL:	Polietileno De Alta Densidade (PEAD) ou Polipropileno (PP)	CORES:			

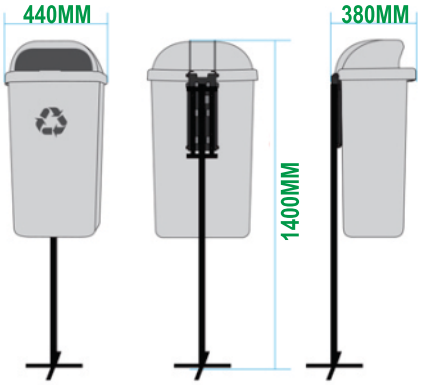

DIFERENCIAIS

- Podem ser fabricadas em PEAD ou em PP, injetados em máquinas com alto padrão de tecnologia.
- Resistentes a impactos, aos Raios UV e a repetidas lavagens;
- Sistema de chave e fechadura anti-vandalismo;
- Fácil Higienização. Dispensa o uso de sacos de lixo.

UTILIZAÇÕES

- Coleta urbana e seletiva;
- Resíduos industriais e hospitalares;
- Empresas de coleta, shoppings e condomínios;
- Estabelecimentos comerciais e industriais.

WWW.LARPLASTICOS.COM.BR | CONTATO@LARPLASTICOS.COM.BR
ROD. DOM PEDRO I, KM 73 - MATO DENTRO, ATIBAIA - SP
11 4416-6868 | 11 4416-7980